## 34 21 195 Feststellbremse einstellen

+ 34 21 779

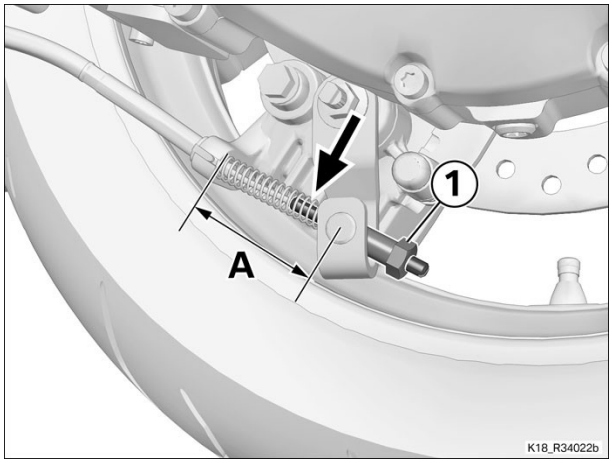


### Kerntätigkeit

### (-) Feststellbremse einstellen

▶ **Seilzug für Feststellbremse einstellen (Grundeinstellung)**

**Prüfen**

- Bei **eingeklappter** Seitenstütze Maß (A) messen.

| **Technische Daten** | | | |
|---|---|---|---|
| Grundeinstellung der Feststellbremse | Abstand Bowdenzugaufnahme bis Mitte Hebelwiederlager **bei eingeklappter Seitenstütze** | 56 mm | |

**Resultat:**

- Ergebnis n.i.O.

**Maßnahme:**

- Feststellbremse durch Verdrehen der Schraube (1) einstellen, ggf. an Sechskant (Pfeil) gegenhalten.

◀

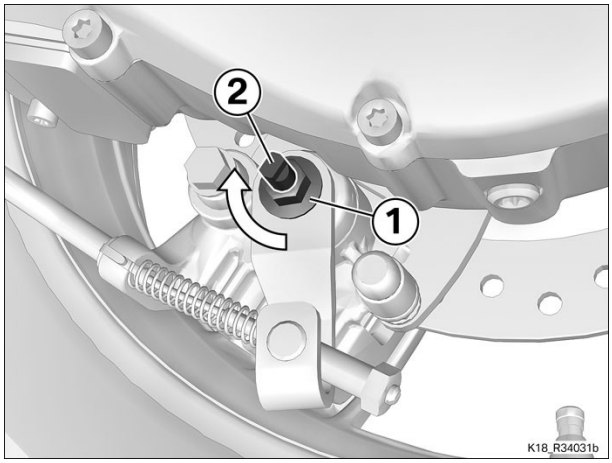


- **Seitenstütze ausklappen.**
- Kontermutter (1) lösen.
- Einstellschraube (2) im Uhrzeigersinn festziehen.

| **Anziehdrehmomente** | | |
|---|---|---|
| **Einstellschraube an Bremssattel (Feststellbremse)** | | |
| | 1 Nm | |

- Kontermutter (1) festziehen, dabei Einstellschraube (2) gegen Verdrehen sichern.

| **Anziehdrehmomente** | | |
|---|---|---|
| **Kontermutter (Einstellschraube) an Bremssattel (Feststellbremse)** | | |
| | 18 Nm | |

- Spezialwerkzeug (Nr. 34 0 611) in Hinterradachse einsetzen, Dorn an Speiche anlegen (Pfeil).
- Hinterrad (1) in Fahrtrichtung mit Drehmoment verdrehen.

**Prüfen**

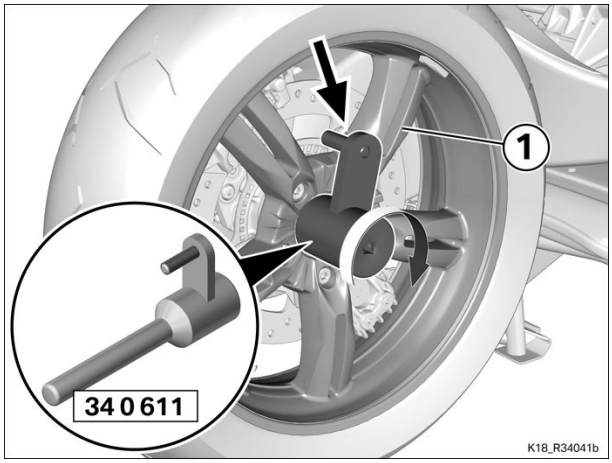


| Technische Daten | | | |
|---|---|---|---|
| Haltewirkung der Feststellbremse | **bei ausgeklappter Seitenstütze** am Hinterrad gemessen | >180 Nm | |

**Resultat:**

- Hinterrad lässt sich drehen.

**Maßnahme:**

- Haltewirkung der Feststellbremse erhöhen (Kontermutter lösen und Einstellschraube im Uhrzeigersinn drehen)

| Anziehdrehmomente | | |
|---|---|---|
| **Kontermutter (Einstellschraube) an Bremssattel (Feststellbremse)** | | |
| | 18 Nm | |

- **Seitenstütze 10x Aus- und wieder Einklappen, danach nochmals Haltewirkung prüfen**.

## Nacharbeiten

Endkontrolle der durchgeführten Arbeiten